Lampada solare

XSolar L-S

argento
EAN 4007841 671013
Art. n. 671013
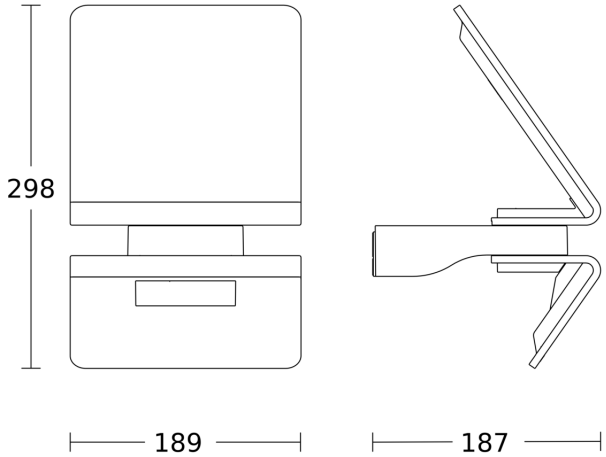
Disegno